BASIC

OEM

HVAC + R

CABIN / MUX

BASIC

BASIC LITE

BASIC CABIN L

PRINCIPAIS FUNÇÕES

- REFRIGERAÇÃO
- CLIMATIZAÇÃO
- CONTROLE DE CABINE
- MULTIPLEX
- FUNÇÕES ESPECIAIS

CARACTERÍSTICAS

- Disponível como HMI – Human Machine Interface (CAN Bus)
- Design customizado
- Funções customizadas
- Multifunção
- Horímetro de funções
- Disponível na versão vertical e horizontal
- Dupla escala de temperatura (°F ou °C)
- I/Os integrados ou remotos (ECU)
- Telemetria através de módulo adicional
- Interface para módulo Bluetooth ou Wi-Fi
- Conector automotivo
- Comunicação One Wire (opcional)
- Logomarca do cliente no painel (opcional)
- Interface USB através de ECU (opcional)

DISPONÍVEIS PARA

CONTROLE TRADICIONAL E MULTIFUNCIONAL.
ALTA QUALIDADE E BAIXO CUSTO.

ESCOLHA ENTRE FORMATOS HORIZONTAL OU VERTICAL (I).

POSIÇÃO PARA INTERFACES

DISPLAY GRÁFICO

BASIC

BASIC LITE

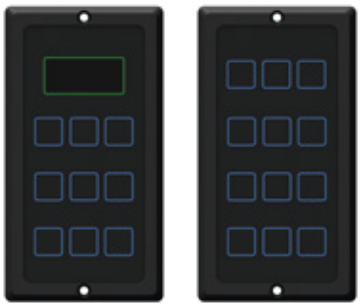

BASIC CABIN

DISPLAY

DISPLAY DIGITAL
2 dígitos (todos)
3 dígitos (disponível na versão i)
°F ou °C selecionáveis

BOTÕES

TECLADO DE 7, 9 OU 12 BOTÕES

Múltiplas funções a sua escolha em um único painel de controle.

Símbolos dos botões personalizados
Luzes de funções
Retro iluminados

OPÇÕES DE CONFIGURAÇÃO

ENTRADAS: Analógicas e Digitais
SAÍDAS: Digitais negativas ou através de ECU externa: Analógicas, Digitais positivas, Bridge (motor de flap) e PWM.
COMUNICAÇÃO: Módulo ECU ou Módulo Telemetria

FUNÇÕES SOB CONSULTA

WI-FI
BLUETOOTH
CELL PHONE INTERFACE
CAN BUS
REMOTE I/O NETWORK
DATA LOGGER
INTERFACES CUSTOMIZÁVEIS
HMI

OEM

HVAC + R

CABIN / MUX

DADOS TÉCNICOS

BASIC CABIN

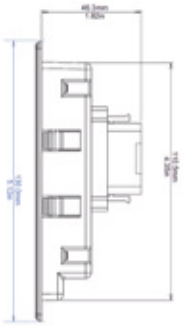

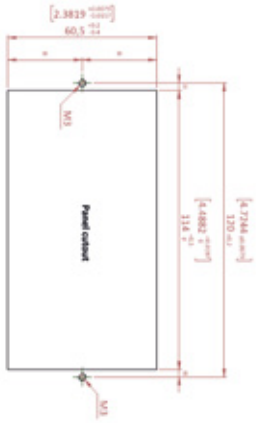

BASIC

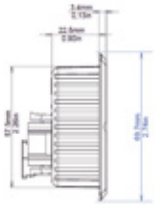

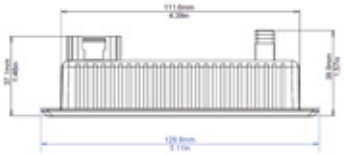

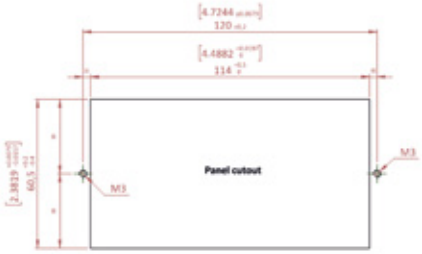

BASIC LITE

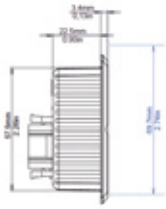

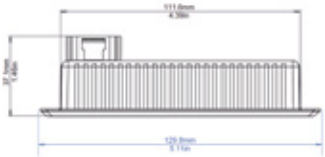

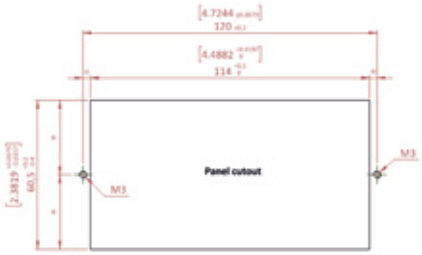

Peso Bruto Aproximado: 110g

CONECTORES

BASIC

MATE-N-LOK 9 vias
Part Number: 880125 - 0
Terminal - PN: 880685-2
Fabricante: Tyco Electronics

BASIC

POSITIVE LOCK 2 vias
Part Number: 926522 - 2
Terminal - PN: 8806456
Fabricante: Tyco Electronics

BASIC LITE

MINI FIT 12 vias
Part Number: 39-01-2120
Terminal - PN: 39-00-0038
Fabricante: Molex

	DADOS TÉCNICOS
TENSÃO NOMINAL	12 VDC / 24 VDC
FAIXA DE OPERAÇÃO	10 VDC a 30 VDC
TENSÃO MÁXIMA	32 VDC durante 5 min
CORRENTE MÁXIMA POR SAÍDA	500mA
CURTO CIRCUITO NAS SAÍDAS	Protegido
POLARIDADE REVERSA	Protegido
TEMPERATURA DE OPERAÇÃO	-40°C a +85°C /-40°F a +185°F (Opção de temperatura normal ou estendida)
TEMPERATURA DE ARMAZENAMENTO	-40°C a +85°C /-40°F a +185°F
SENSOR DE TEMPERATURA	NTC (Outros tipos de sensor consultar equipe técnica)
GRAU DE PROTEÇÃO FRONTAL	IP 54
COMUNICAÇÃO	One Wire / CAN Bus
CORRENTE DE CONSUMO MÁXIMO	50mA @ 12 VDC / 55mA @ 24 VDC *
CONSUMO EM STAND BY	N/A

* Os consumos podem variar conforme especificações do cliente.
Reservamos o direito de atualizar ou alterar informações relacionadas aos produtos sem aviso prévio.

OEM

HVAC + R

BASIC

PAINEL DE CONTROLE DE AR CONDICIONADO AUTOMOTIVO - RESFRIAMENTO

GL-P1HGL010

- Ar condicionado (somente frio)
- 2 velocidades de ventilação (alta e baixa + auto)

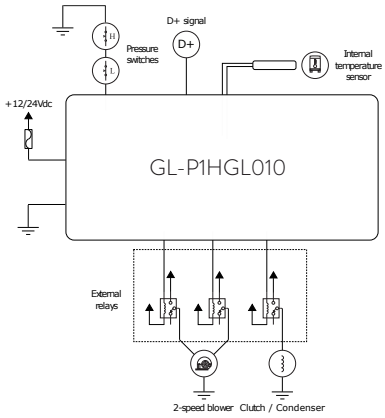

PAINEL DE CONTROLE DE AR CONDICIONADO AUTOMOTIVO RESFRIAMENTO - AQUECIMENTO E RENOVAÇÃO DE AR

GL-P1HGL006

- Ar condicionado (quente e frio)
- 2 velocidades de ventilação (alta e baixa + auto)
- Renovação de Ar

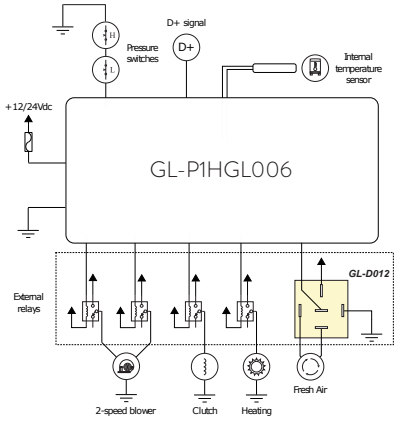

BASIC LITE

PAINEL DE CONTROLE DE AR CONDICIONADO AUTOMOTIVO RESFRIAMENTO - AQUECIMENTO E RENOVAÇÃO DE AR

GL-P1HGL101

- Ar condicionado (quente e frio)
- 2 velocidades de ventilação (alta e baixa + auto)
- Renovação de Ar

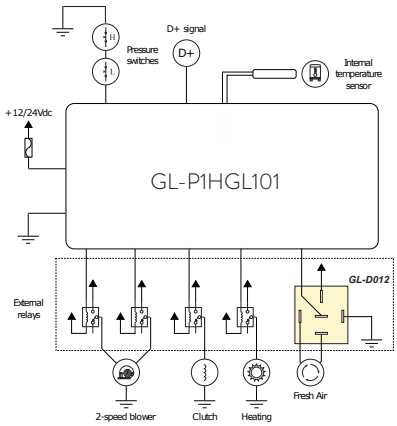

OEM

HVAC + R

BASIC

PAINEL COM ECU REMOTA E MÓDULO DE TELEMETRIA
GL-P1HGL011

- Comunicação One Wire
- HMI – Human Machine Interface
- Comunicação CAN Bus com ECU

MÓDULO TELEMETRIA - GL-M1SGL002

- Comunicação One Wire
- Bluetooth

MÓDULO AC - GL-M1HGL003

- Ar condicionado (quente e frio)
- 2 velocidades de ventilação (alta e baixa + auto)
- Renovação de Ar
- Pressostato
- Compressor
- Condensador

GL-M1SGL002

GL-M1HGL003

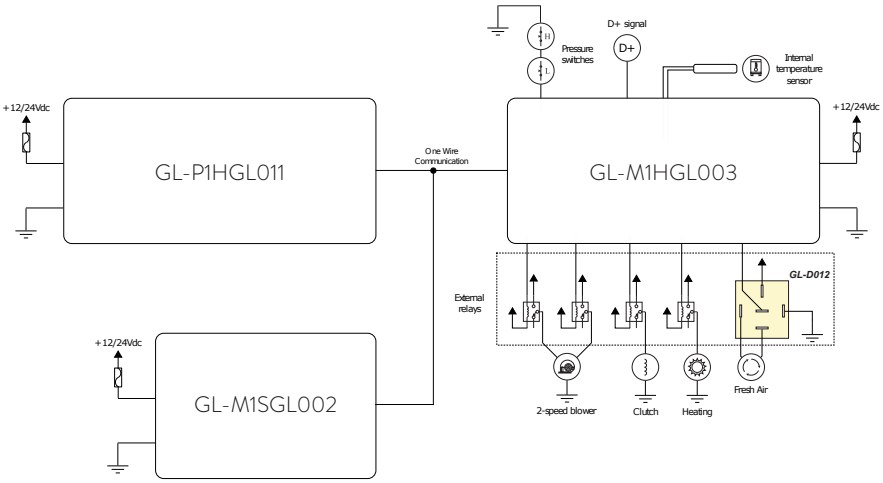

PAINEL COM ECU REMOTA PARA CONTROLE DE MOTOR DIESEL
GL-G5500

- Controle de partida, parada e falhas do motor

ECU - GL-W3101

Entradas:
- Sinal D+
- Pressostatos
- Pressostatos de óleo
- Termostato de óleo
- Controle Manual
- Nível de água

Saídas:
- Solenóide de partida
- Solenóide de combustível
- Campainha
- Aquecimento de vela
- Aceleração do motor
- Alívio

GL-W3101

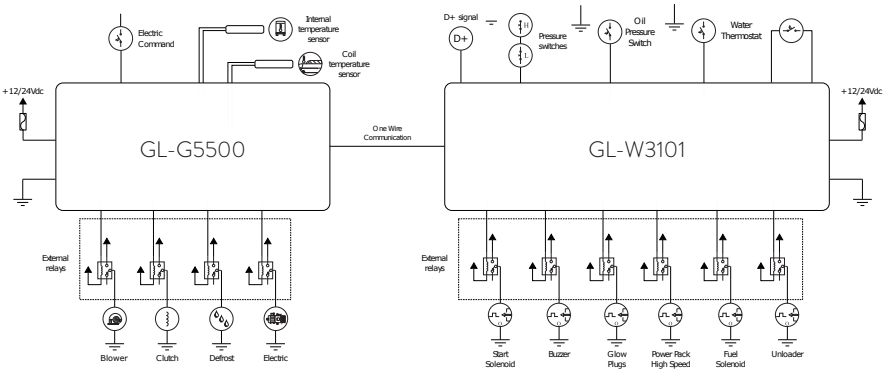

OEM

HVAC + R

CABIN / MUX

BASIC CABIN i

Para opção de montagem vertical

FLEXÍVEL E CUSTOMIZÁVEL CONTROLADOR DE CABINE EM FORMATO VERTICAL *

- HMI – Human Machine Interface
- Comunicação CAN Bus com ECU
- 9 ou 12 teclas
- Funções customizáveis
- LEDs de indicação de função
- Display de 3 dígitos - 7 segmentos (opcional somente no gabinete 9 teclas)

BASIC CONFIGURAÇÕES DO PRODUTO

Escolha as opções mais adequadas ao seu sistema

PIN CN1	BASIC | POSSIBLE CONFIGURATIONS- HARDWARE 1		
1	DIGITAL OUTPUT NEGATIVE 0.5A	OR	PWM OUTPUT
2	DIGITAL OUTPUT NEGATIVE 0.5A	OR	ONE WIRE
PIN CN2			
1	DIGITAL OUTPUT NEGATIVE 0.5A	OR	--
2	GND	OR	--
3	DIGITAL OUTPUT NEGATIVE 0.5A	OR	--
4	DIGITAL OUTPUT NEGATIVE 0.5A	OR	--
5	GND	OR	--
6	ANALOG INPUT	OR	DIGITAL INPUT
7	POWER SUPPLY	OR	--
8	DIGITAL INPUT	OR	--
9	ANALOG INPUT	OR	DIGITAL INPUT

PIN CN1	BASIC LITE | POSSIBLE CONFIGURATIONS- HARDWARE 2		
1	DIGITAL OUTPUT NEGATIVE 0.5A	OR	PWM OUTPUT
2	GND	OR	--
3	DIGITAL OUTPUT NEGATIVE 0.5A		--
4	DIGITAL OUTPUT NEGATIVE 0.5A	OR	PWM OUTPUT
5	GND	OR	--
6	ANALOG INPUT	OR	DIGITAL INPUT
7	POWER SUPPLY	OR	--
8	DIGITAL INPUT	OR	--
9	ANALOG INPUT	OR	DIGITAL INPUT
10	DIGITAL OUTPUT NEGATIVE 0.5A	OR	--
11	ONE WIRE	OR	--
12	DIGITAL OUTPUT NEGATIVE 0.5A	OR	PWM OUTPUT

* Produto Conceito.

GLOBUS
Electronics

Av.Pernambuco, 106 | Navegantes | Porto Alegre | Brasil
Fone: +55 51 3205 0555

Phone: +1 754 600 9882

www.globus.com.br