Globus Electronics

OEM

HVAC + R

SLIM

PAINEL DE CONTROLE DE AR CONDICIONADO DISPLAY LED 7 SEGMENTOS | COM ECU REMOTA

GL-P9HGL002

CARACTERÍSTICAS

- Display LED de 7 segmentos
- Logomarca do cliente no painel (opcional)
- Design customizado
- Botões retroiluminados
- Escala de temperatura °C
- Aquecimento com válvula proporcional via (ECU)
- Comunicação One Wire (opcional)

MÓDULO AC | GL-M1HGL005

- Ar condicionado (quente e frio)
- 2 velocidades de ventilação (alta e baixa + auto)
- Renovação de Ar

CONECTORES

MINI-FIT
6 vias - Part Number: 39-01-2060
Terminal - PN: 39-00-0038
Fabricante: Molex

MINI-FIT
8 vias - Part Number: 39-01-2080
Terminal - PN: 39-00-0038
Fabricante: Molex

DADOS TÉCNICOS

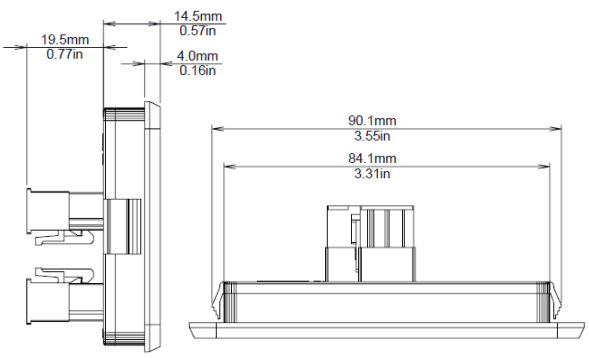

Peso Bruto Aproximado: 115 g

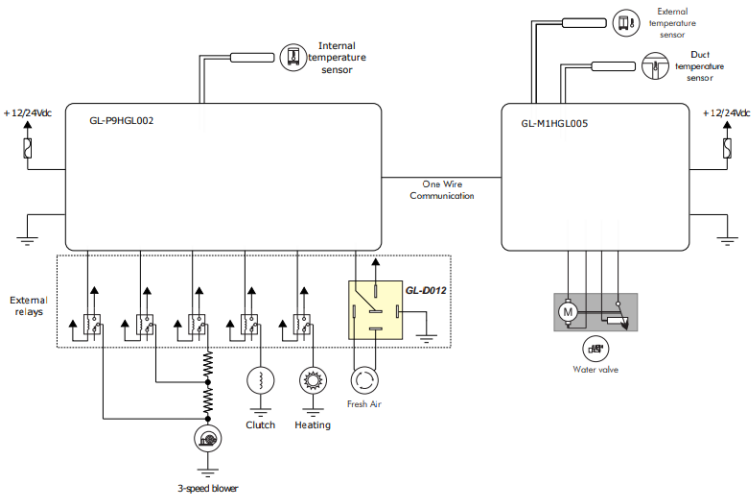

	DADOS TÉCNICOS
TENSÃO NOMINAL	12 Vdc a 24 Vdc
FAIXA DE OPERAÇÃO	10 Vdc a 30 Vdc
TENSÃO MÁXIMA	32 Vdc durante 5min
CORRENTE MÁXIMA POR SAÍDA	500mA
CURTO CIRCUITO NAS SAÍDAS	Protegido
POLARIDADE REVERSA	Protegido
TEMPERATURA DE OPERAÇÃO	-40°C a +85°C /-40°F a +185°F (Opção de temperatura normal ou estendida)
TEMPERATURA DE ARMAZENAMENTO	-40°C a +85°C /-40°F a +185°F
SENSOR DE TEMPERATURA	NTC (Outros tipos de sensor consultar equipe técnica)
GRAU DE PROTEÇÃO FRONTAL	IP 54
COMUNICAÇÃO	One Wire
CORRENTE DE CONSUMO MÁXIMO	12 Vdc @ 50mA / 24 Vdc @ 90mA *
CONSUMO EM STAND BY	12 Vdc @ 35mA / 24 Vdc @ 50mA *

* Os consumos podem variar conforme especificações do cliente.
Reservamos o direito de atualizar ou alterar informações relacionadas aos produtos sem aviso prévio.

+55 51 3205 0555 +1 754 600 9882 www.globuselectronics.com